3/2-Wege Umschaltventil

DF10/3

Best. Nr.	254-140-01250
Hersteller Code	124055340
Bezeichnung	DF10/3A18IA1L
Funktion	3/2-Wege Umschaltventil
Anschlussgrößen	G 1/2" BSP (P + A + B)
Betätigung 1	hydraulisch betätigt ON/OFF - Steuerdruck 30 - 250bar - auf Seite von Anschluss "A"
Betätigung 2	Hebel betätigt - Hebelgehäuse auf Seite von Anschluss "B"
Positionierer	federrückstellend in Schaltstellung 2 - auf Seite von Anschluss "A"
Schaltstellung 0	-
Schaltstellung 1	P + B verbunden und A gesperrt
Schaltstellung 2	P + A verbunden und B gesperrt
Schaltüberdeckung	negativ
Max. Arbeitsdruck	315 bar
Nominale Durchflussmenge	90 l/min
Maximale Viskosität	400 cSt
Minimale Viskosität	12 cSt
Empfohlener Viskositätsbereich	15 - 75 cSt
Dichtungsmaterial	NBR
Umgebungstemperatur	-30 °C - 60 °C
Interne Leckage bei Δp = 100 bar	5 ccm/min
Max. Verschmutzungsgrad	21/19/16 - ISO 4406
Zolltarifnummer	84812010
Ursprungsland	EU
Gewicht	2,72 kg
Zusatzinformation	Zugehöriger Handhebel: Länge 200 mm: 258-030-01450 Länge 250 mm: 258-030-01500 Länge 300 mm: 258-030-01550 Länge 350 mm: 258-030-01600

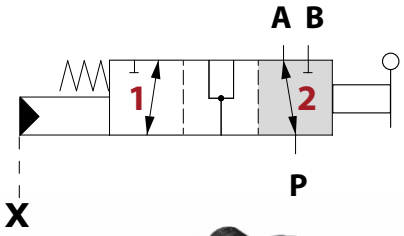

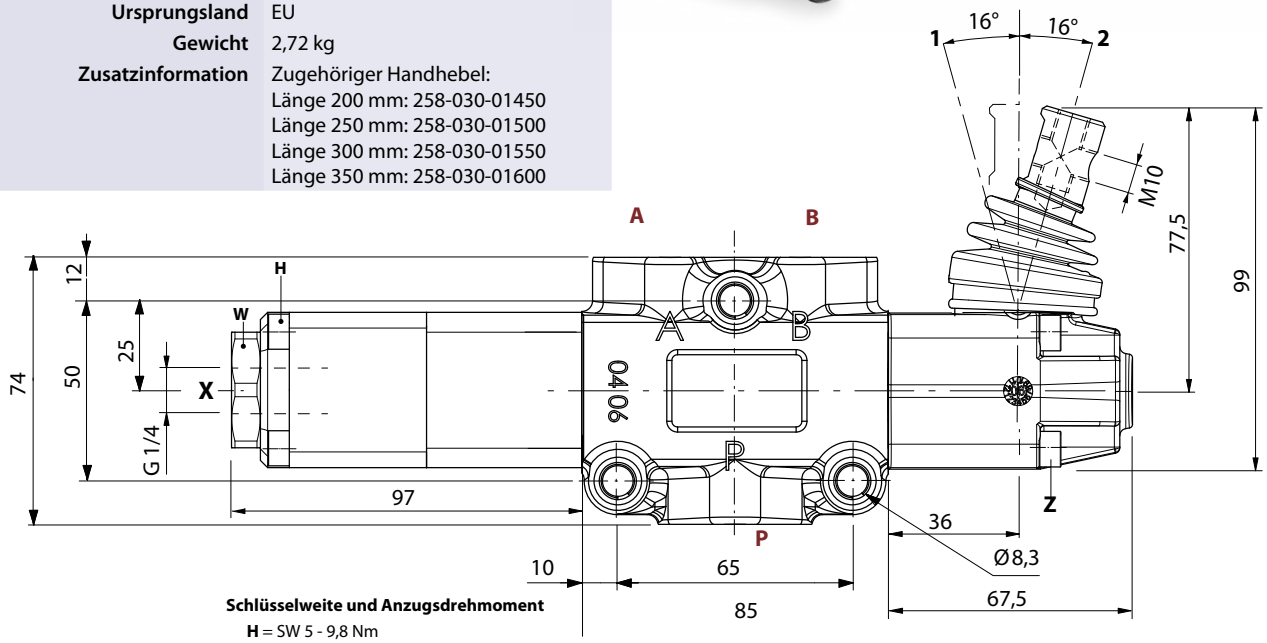

Schlüsselweite und Anzugsdrehmoment

H = SW 5 - 9,8 Nm
Z = SW 6 - 24 Nm
W = SW 32- 42 Nm

Z = SW 5 - 9,8 NM

Steuerdruck: min. 30 bar max. 250 bar

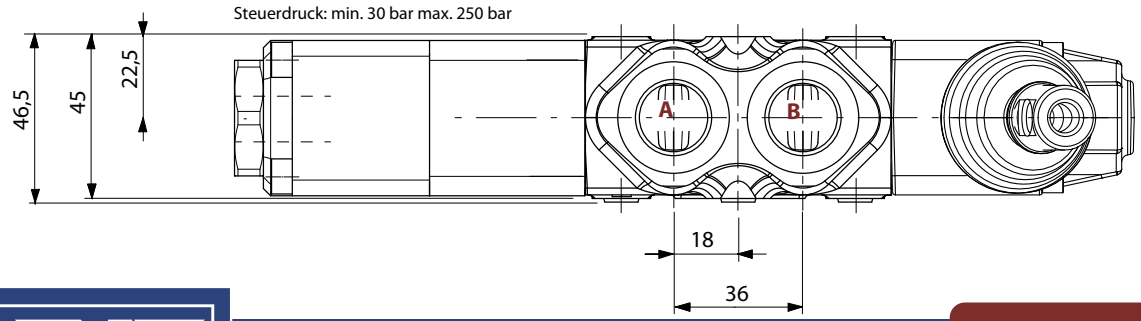

Die Inhalte der Seiten wurden mit größter Sorgfalt erstellt. Für die Richtigkeit, Vollständigkeit und Aktualität der Inhalte können wir jedoch keine Gewähr übernehmen.
Nachdruck bzw. Kopie, auch auszugsweise, der Inhalte, Grafiken und Fotos ist ohne ausdrückliche Zustimmung der Geschäftsführung unzulässig.
Die angegebenen technischen Daten und Abmessungen sind nicht bindend. Wir behalten uns das Recht vor, jederzeit und ohne Ankündigung, Änderungen vorzunehmen.